Schemat więźby w osi 1 i 5

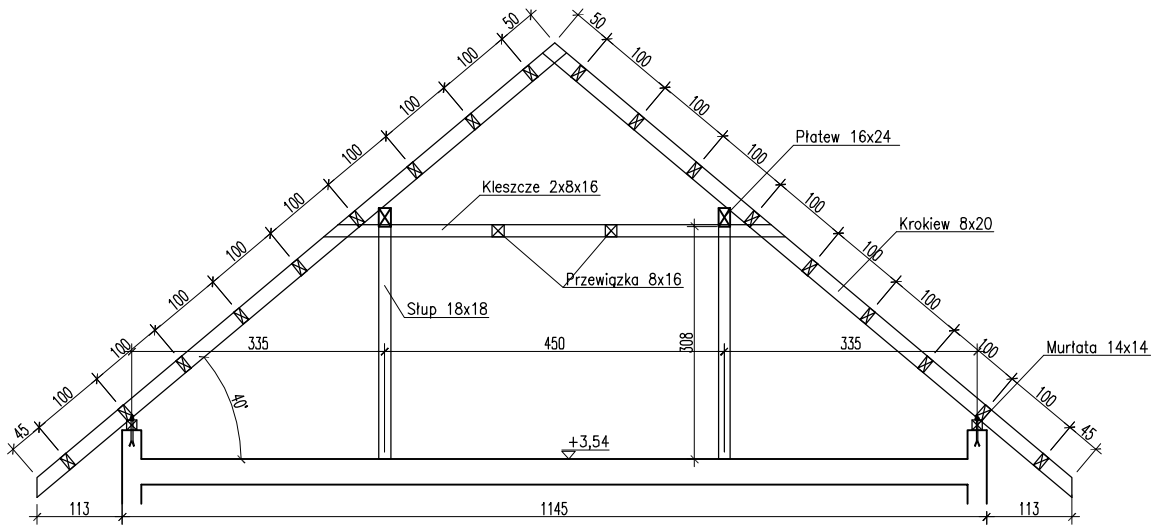

Schemat więźby w osi A

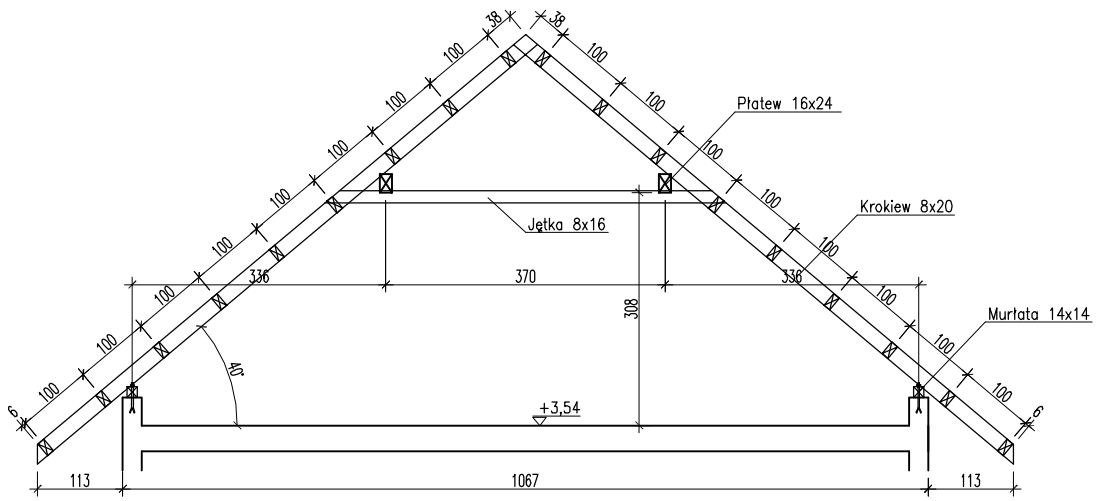

Schemat więźby w osi H

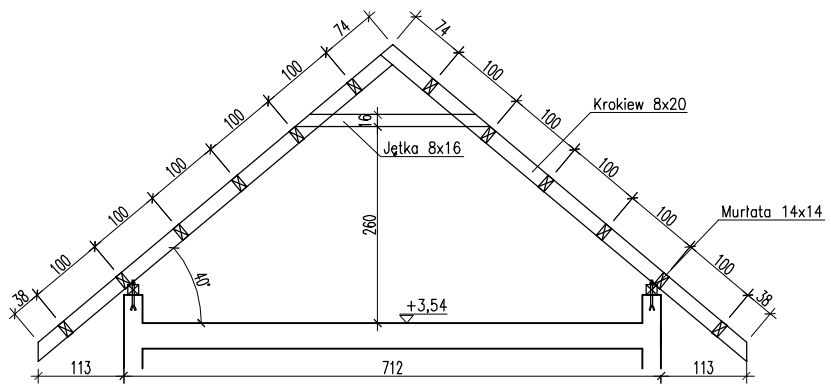

ZESTAWIENIE ELEMENTÓW DREWNIANYCH
długość zadokaglana do 5 cm w górę

Symbol	Nazwa elementu	Grubość [cm]	Szerokość [cm]	Długość [cm]	Ilość [szt]	V - netto [m³]	V - brutto [m³]
K1	Krokiew	8	20	815	32	0,15	4,80
K2	Krokiew	8	20	815	1	0,13	0,13
K3	Krokiew	8	20	690	1	0,11	0,11
K4	Krokiew	8	20	565	1	0,09	0,09
K5	Krokiew	8	20	440	1	0,07	0,07
K6	Krokiew	8	20	320	1	0,05	0,05
K7	Krokiew	8	20	415	2	0,07	0,13
K8	Krokiew	8	20	540	2	0,09	0,17
K9	Krokiew	8	20	660	2	0,11	0,21
K10	Krokiew	8	20	770	2	0,12	0,25
K11	Krokiew	8	20	890	2	0,14	0,28
K12	Krokiew	8	20	290	1	0,05	0,05
K13	Krokiew	8	20	190	1	0,03	0,03
K14	Krokiew	8	20	110	1	0,02	0,02
K15	Krokiew	8	20	225	1	0,04	0,04
K16	Krokiew	8	20	350	1	0,06	0,06
K17	Krokiew	8	20	475	1	0,08	0,08
K18	Krokiew	8	20	600	1	0,10	0,10
K19	Krokiew	8	20	725	1	0,12	0,12
K20	Krokiew	8	20	850	1	0,14	0,14
K21	Krokiew	8	20	865	2	0,14	0,28
K22	Krokiew	8	20	865	2	0,14	0,28
K23	Krokiew	8	20	790	2	0,12	0,25
K24	Krokiew	8	20	660	2	0,11	0,21
K25	Krokiew	8	20	535	2	0,09	0,17
K26	Krokiew	8	20	410	2	0,07	0,13
K27	Krokiew	8	20	285	2	0,05	0,09
K28	Krokiew	8	20	160	2	0,03	0,05
K29	Krokiew	8	20	635	2	0,10	0,20
K30	Krokiew	8	20	570	2	0,09	0,18
K31	Krokiew	8	20	445	2	0,07	0,14
K32	Krokiew	8	20	320	2	0,05	0,10
K33	Krokiew	8	20	195	2	0,03	0,06
K34	Krokiew	8	20	70	2	0,01	0,02
K35	Krokiew	8	20	85	88	0,01	0,90
W1	Wyrmian	8	20	170	2	0,03	0,06
W2	Wyrmian	8	20	180	2	0,03	0,06
W3	Wyrmian	8	20	95	4	0,02	0,08
W4	Wyrmian	8	20	150	2	0,02	0,05
KK1	Krokiew koszowa	10	20	1210	2	0,24	0,48
KK2	Krokiew koszowa	10	20	885	2	0,18	0,35
PŁ1	Płatew	16	24	2410	2	0,93	1,85
PŁ2	Płatew	16	24	840	2	0,27	0,41
KL1	Kleszcze	8	16	620	12	0,08	0,95
J1	Jętka	8	16	540	4	0,07	0,28
J2	Jętka	8	16	375	3	0,05	0,14
M	Murłata	14	14	3630	1	0,69	0,69
S1	Słupek	18	18	320	9	0,10	0,93
	Wieńcz	12	12	100	18	0,01	0,26
						Razem m³	16,45

Należy przygotować elementy dłuższe min. 30 - 40 cm ze względu na dodatek na połączenia

Temat/obiekt:

BUDYNEK ADMINISTRACYJNY WRAZ Z ZAGOSPODAROWANIEM TERENU ORAZ INFRASTRUKTURĄ TECHNICZNĄ

Adres: Prusice dz. nr: 211/26, obręb: Prusice

Inwestor: ZWIĄZEK GMIN BYCHOWO
Rynek 1
55-110 Pruscie

Jednostka projektowa: DOMAR Budownictwo Architektura
ul. Strumykowa 30, 63-400 Ostrów Wielkopolski
T. +48 62 501 35 30 F. +48 62 735 16 94
architektura@domar-ostrow.pl
www.domar-ostrow.pl

Zespół projektowy:	imię i nazwisko:	numer uprawnień:	specjalność:	podpis:
Projektant:	inż. Jan Czabański	UAN.7342-30/91	konstr.- bud.	----------
Opracowanie:	inż. Łukasz Wierzyk	-	-	----------
	-	-	-	----------
Sprawdzający:	-	-	-	----------

Branża: KONSTRUKCJA Etap: PROJEKT WYKONAWCZY

Temat rysunku: SCHEMATY WIĘŹBY DACHOWEJ

Dane rysunku:	format:	data:	skala:	numer rysunku:	rewizja:	numer strony:
		Luty 2014	1:100	K12	-	

Uwaga: PROJEKT JEST CHRONIONY PRAWEM AUTORSKIM (DZ.U.94.24.83 Z DNIA 04.02.94). WSZYSTKIE INFORMACJE ZAWARTE W PROJEKCIE STANOWIĄ WŁASNOŚĆ FIRMY DOMAR BUDOWNICTWO ARCHITEKTURA I NIE WOLNO ICH UŻYĆ PONOWNIE, REPRODUKOWAĆ LUB MODYFIKOWAĆ BEZ PISEMNEJ ZGODY AUTORA
RYSUNKI OPRACOWANO ZA POMOCĄ LICENCJONOWANEGO OPROGRAMOWANIA FIRMY AUTODESK

PDF created with pdfFactory Pro trial version www.pdffactory.com