## 1–1 (50x40) –49,40mb

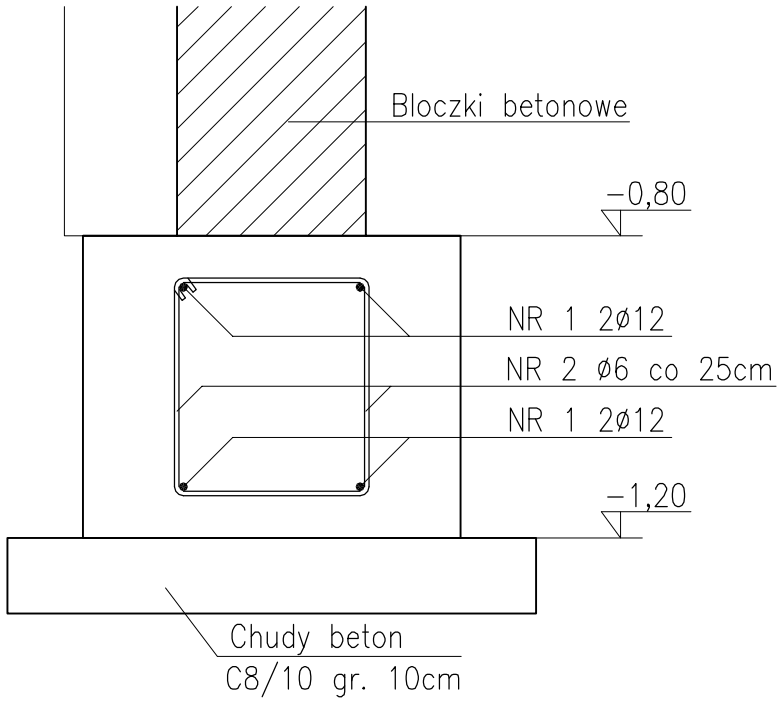


## 2–2 (70x40) –51,40mb

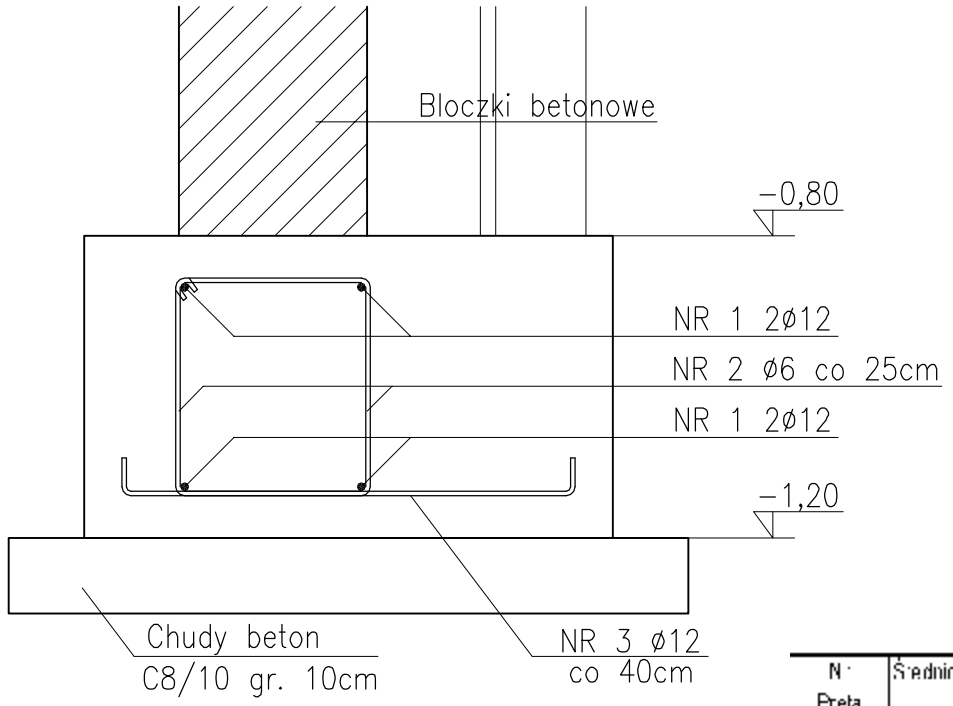


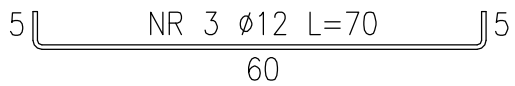


## 3–3 (70x40) –20,70mb

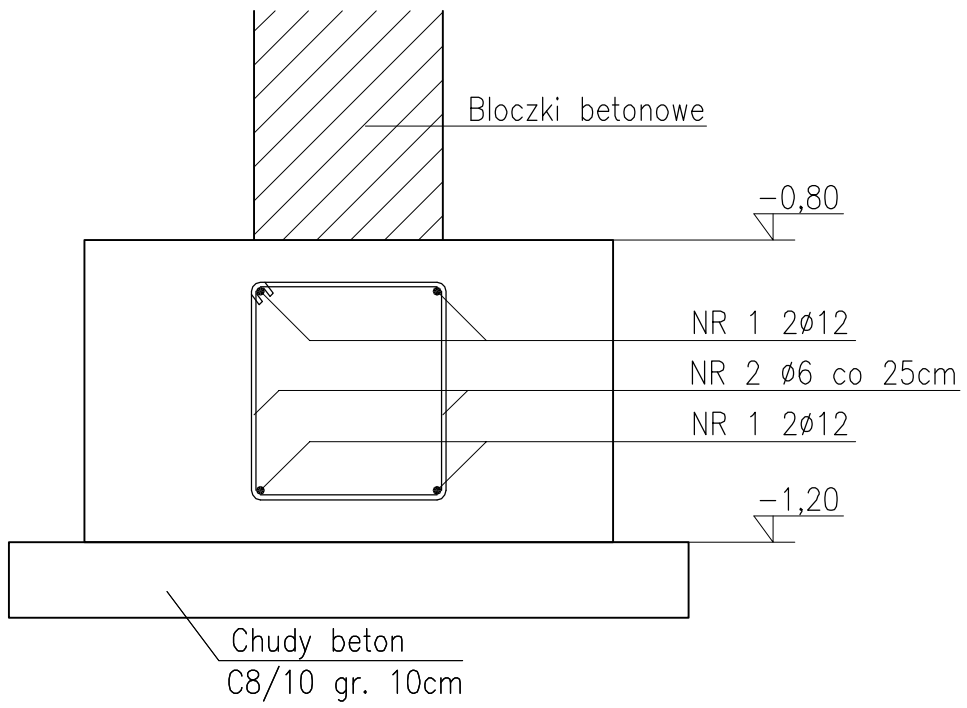


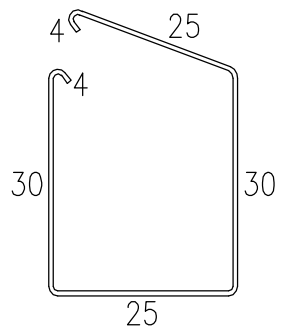


NR 2 ø6 l=118cm
co 25cm

- Beton C16/20
  Stal zbrojeniowa klasy B wg. eurokodu 2
- Stal AIII – zbrojenie główne – pręty ø12
  A I – strzemiona – pręty ø6 mm
- Pod fundamentami wykonać podbudowę z betonu C8/10 gr. 10cm
- Z ław fundamentowych należy wyprowadzić pręty trzpieni żelbetowych
- Izolację fundamentów oraz ścian fundamentowych należy wykonać zgodnie z branżą architektoniczną
- poziom posadowienia fundamentów na rzędnej 109,40m npm

Zużycie betonu:
–ława szer. 50cm – 0,2 m3/mb
–ława szer. 70cm – 0,28 m3/mb

## ZESTAWIENIE STALI ZBROJENIOWEJ

| N° Pręta | Średnica [mm] | Długość [m] | Liczba w elem. [szt] | Długość w [m] dla średnic Stal A-I 1,5 | 6 | 8 | Długość w [m] dla średnic Stal A-III 34GS 10 | 12 | 16 | 20 |
|---|---|---|---|---|---|---|---|---|---|---|
| **Ława fundamentowa** | | | | | | | | | | |
| NR 1 | 12 | 121,500 | 4 | | | | | 486,00 | | |
| NR 2 | 6 | 1,180 | 486 | | 573,48 | | | | | |
| NR 3 | 12 | 0,700 | 129 | | | | | 90,30 | | |
| Razem długość | | | [m] | | 573,48 | | | 576,30 | | |
| Ciężar 1mb | | | [kg] | 0,125 | 0,222 | 0,395 | 0,617 | 0,888 | 1,578 | 2,466 |
| Razem ciężar dla 1 elem. | | | [kg] | | 127,29 | | | 511,65 | | |
| RAZEM | | | [kg] | **838,94** | | | | | | |

Temat/obiekt:
BUDYNEK ADMINISTRACYJNY
WRAZ Z ZAGOSPODAROWANIEM TERENU
ORAZ INFRASTRUKTURĄ TECHNICZNĄ

Adres:
Prusice dz. nr: 211/26, obręb: Prusice

Inwestor:
ZWIĄZEK GMIN BYCHOWO
Rynek 1
55-110 Pruscie

Jednostka projektowa:
DOMAR Budownictwo Architektura
ul. Strumykowa 30, 63-400 Ostrów Wielkopolski
T. +48 62 501 35 30 F. +48 62 735 16 94
architektura@domar-ostrow.pl
www.domar-ostrow.pl

| Zespół projektowy: | imię i nazwisko: | numer uprawnień: | specjalność: | podpis: |
|---|---|---|---|---|
| Projektant: | inż. Jan Czabański | UAN.7342-30/91 | konstr.- bud. | |
| Opracowanie: | inż. Łukasz Wierzyk | - | - | |
| | - | - | - | |
| Sprawdzający: | - | - | - | |

Branża: KONSTRUKCJA
Etap: PROJEKT WYKONAWCZY

Temat rysunku:
PRZEKROJE FUNDAMENTÓW

| Dane rysunku: | format: | data: | skala: | numer rysunku: | rewizja: | numer strony: |
|---|---|---|---|---|---|---|
| | | Luty 2014 | 1:10 | K2 | - | |

Uwaga: PROJEKT JEST CHRONIONY PRAWEM AUTORSKIM (DZ.U.94.24.83 Z DNIA 04.02.94). WSZYSTKIE INFORMACJE ZAWARTE W PROJEKCIE STANOWIĄ WŁASNOŚĆ FIRMY DOMAR BUDOWNICTWO ARCHITEKTURA I NIE WOLNO ICH UŻYĆ PONOWNIE, REPRODUKOWAĆ LUB MODYFIKOWAĆ BEZ PISEMNEJ ZGODY AUTORA
RYSUNKI OPRACOWANO ZA POMOCĄ LICENCJONOWANEGO OPROGRAMOWANIA FIRMY AUTODESK

PDF created with pdfFactory Pro trial version www.pdffactory.com