PRZEKRÓJ KONSTRUKCYJNY NA ODCINKU OD KM 0+668 DO KM 0+825 (KILOMETRAŻ W STRONĘ KASZYC WIELKICH) I OD KM 0+048 DO KM 0+222 (KILOMETRAŻ W STRONĘ DOBROSŁAWIC) JEZDNIA Z BETONU ASFALTOWEGO I CHODNIK JEDNOSTRONNY PRZY KRAWĘDZI JEZDNI Z KOSTKI BRUKOWEJ BETONOWEJ TYPU STAROBRUK BEZ ROWU

SKALA 1:50

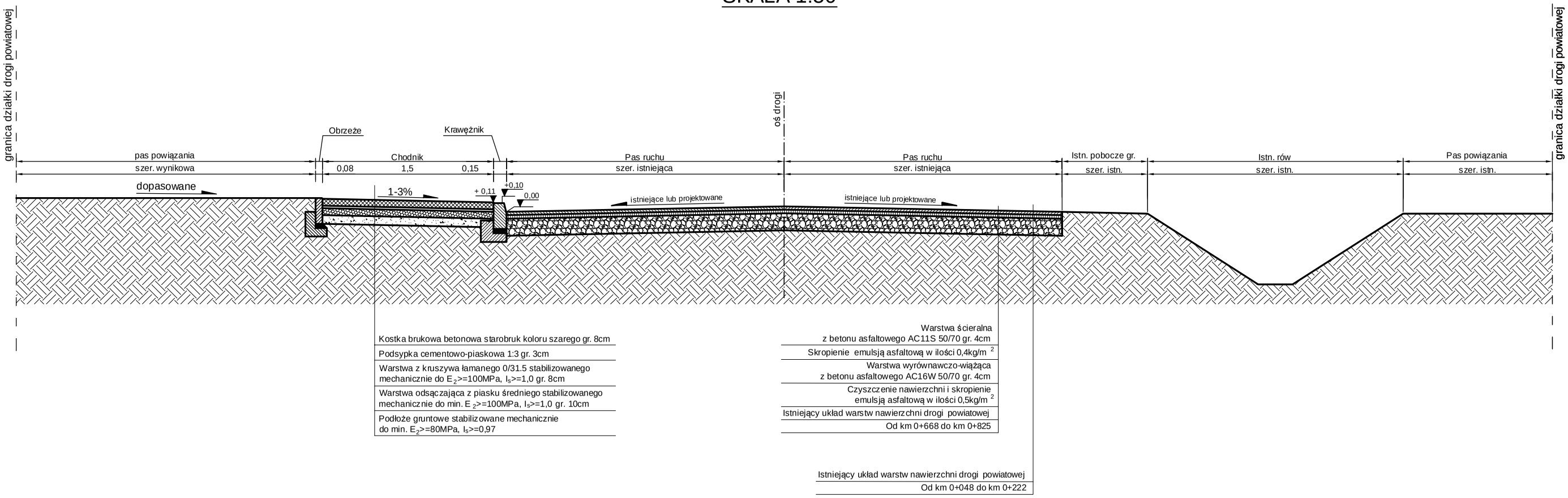

SZCZEGÓŁ POSADOWIENIA OBRZEŻA NA ŁAWIE BETONOWEJ
SKALA 1:20

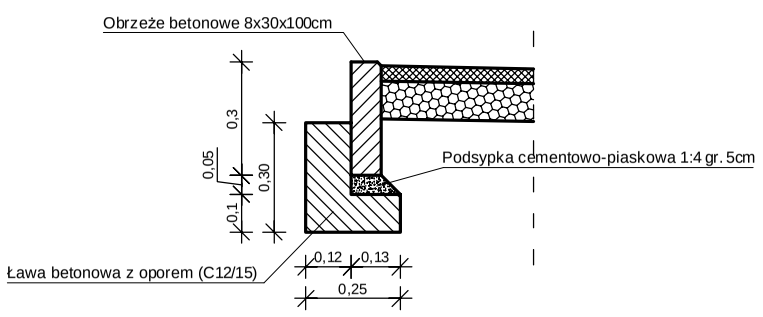

SZCZEGÓŁ POSADOWIENIA KRAWĘŻNIKA NA ŁAWIE BETONOWEJ
SKALA 1:20

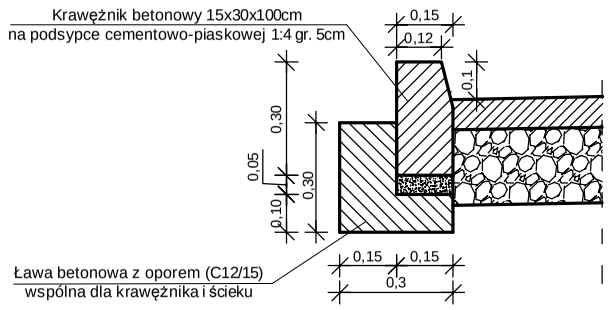

indro	J a k u b Frąckowiak	56-320 Krośnice ul. P o l n a 10

OBIEKT:

Polepszenie parametrów technicznych drogi powiatowej 1330D

TYTUŁ RYSUNKU:

Pzekrój konstrukcyjny na odcinku od km 0+668 do km 0+825 (kilometraż w stronę Kaszyc Wielkich) i od km 0+048 do km 0+222 (kilometraż w stronę Dobrosławic) - jezdnia z betonu asfaltowego i chodnik jednostronny przy krawędzi jezdni z kostki brukowej betonowej typu starobruk bez rowu

OPRACOWAŁ:	PODPIS:	SKALA:	STADIUM:
mgr inż. Jakub Frąckowiak		**1:50, 1:20**	**P.W.**
SPRAWDZIŁ:	PODPIS:	DATA:	NR RYSUNKU:
Włodzimierz Frąckowiak		**09.2014**	**Rys. nr 3.7**