PRZEKRÓJ KONSTRUKCYJNY NA ODCINKU OD KM 0+000 DO KM 0+213 - JEZDNIA I CHODNIK DWUSTRONNY PRZY KRAWĘDZI JEZDNI (NAWIERZCHNIE Z KOSTKI GRANITOWEJ)

SKALA 1:50

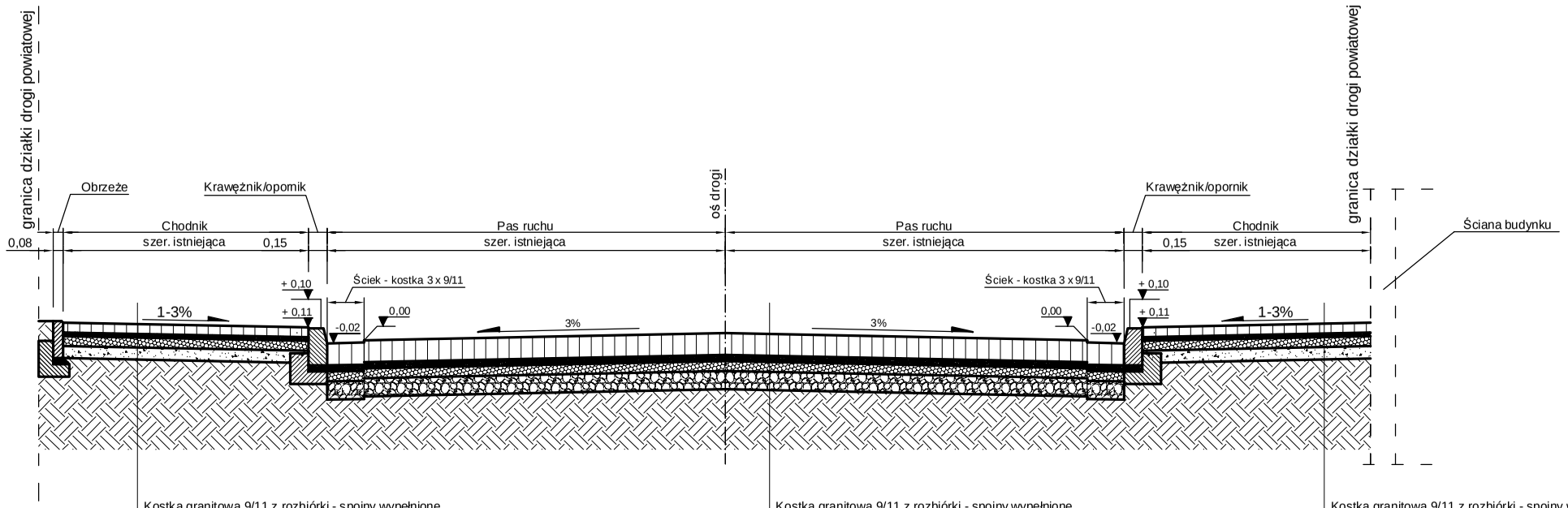

Kostka granitowa 9/11 z rozbiórki - spoiny wypełnione miałem kamiennym 0/4 - deseń rzędowy prosty	Kostka granitowa 9/11 z rozbiórki - spoiny wypełnione miałem kamiennym 0/4 - deseń rzędowy prosty	Kostka granitowa 9/11 z rozbiórki - spoiny wypełnione miałem kamiennym 0/4 - deseń rzędowy prosty
Podsypka cementowo-piaskowa 1:4 gr. 5cm	Podsypka cementowo-piaskowa 1:4 gr. 5cm	Podsypka cementowo-piaskowa 1:4 gr. 5cm
Warstwa z kruszywa łamanego 0/31.5 stabilizowanego mechanicznie do E_2>=100MPa, I_s>=1,0 gr. 8cm	Warstwa z kruszywa łamanego 0/31.5 stabilizowanego mechanicznie do E_2>=100MPa, I_s>=1,0 gr. 8cm	Warstwa z kruszywa łamanego 0/31.5 stabilizowanego mechanicznie do E_2>=100MPa, I_s>=1,0 gr. 8cm
Warstwa odsączająca z piasku średniego stabilizowanego mechanicznie do min. E_2>=100MPa, I_s>=1,0 gr. 10cm	Warstwa z kruszywa łamanego 0/63 stabilizowanego mechanicznie do E_2>=100MPa, I_s>=1,0 gr. 15cm	Warstwa odsączająca z piasku średniego stabilizowanego mechanicznie do min. E_2>=100MPa, I_s>=1,0 gr. 10cm
Podłoże gruntowe stabilizowane mechanicznie do min. E_2>=80MPa, I_s>=0,97	Warstwa odsączająca z piasku średniego stabilizowanego mechanicznie do min. E_2>=100MPa, I_s>=1,0 gr. 10cm	Podłoże gruntowe stabilizowane mechanicznie do min. E_2>=80MPa, I_s>=0,97
	Podłoże gruntowe stabilizowane mechanicznie do min. E_2>=100MPa, I_s>=0,97	

SZCZEGÓŁ POSADOWIENIA OBRZEŻA NA ŁAWIE BETONOWEJ
SKALA 1:20

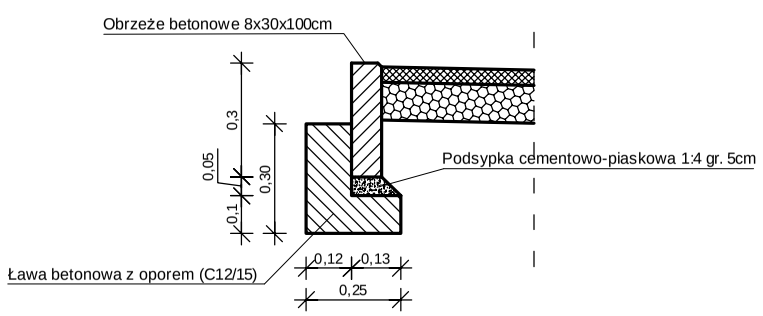

SZCZEGÓŁ POSADOWIENIA KRAWĘŻNIKA/OPORNIKA NA ŁAWIE BETONOWEJ
SKALA 1:20

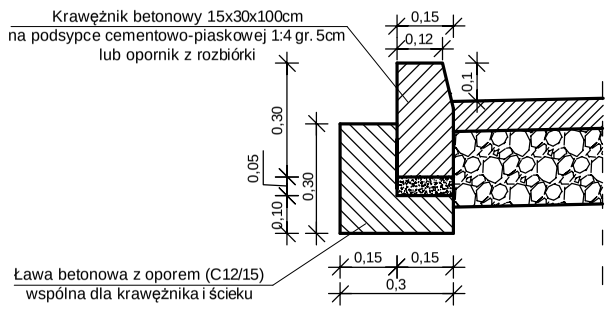

indro	J a k u b Frąckowiak	56-320 Krośnice ul. P o l n a 10

OBIEKT:

Polepszenie parametrów technicznych drogi powiatowej 1330D

TYTUŁ RYSUNKU:

Pzekrój konstrukcyjny na odcinku od km 0+000 do km 0+213- jezdnia i chodnik dwustronny przy krawędzi jezdni (nawierzchnie z kostki granitowej)

OPRACOWAŁ:	PODPIS:	SKALA:	STADIUM:
mgr inż. Jakub Frąckowiak		**1:50, 1:20**	**P.W.**
SPRAWDZIŁ:	PODPIS:	DATA:	NR RYSUNKU:
Włodzimierz Frąckowiak		**09.2014**	**Rys. nr 3.1**