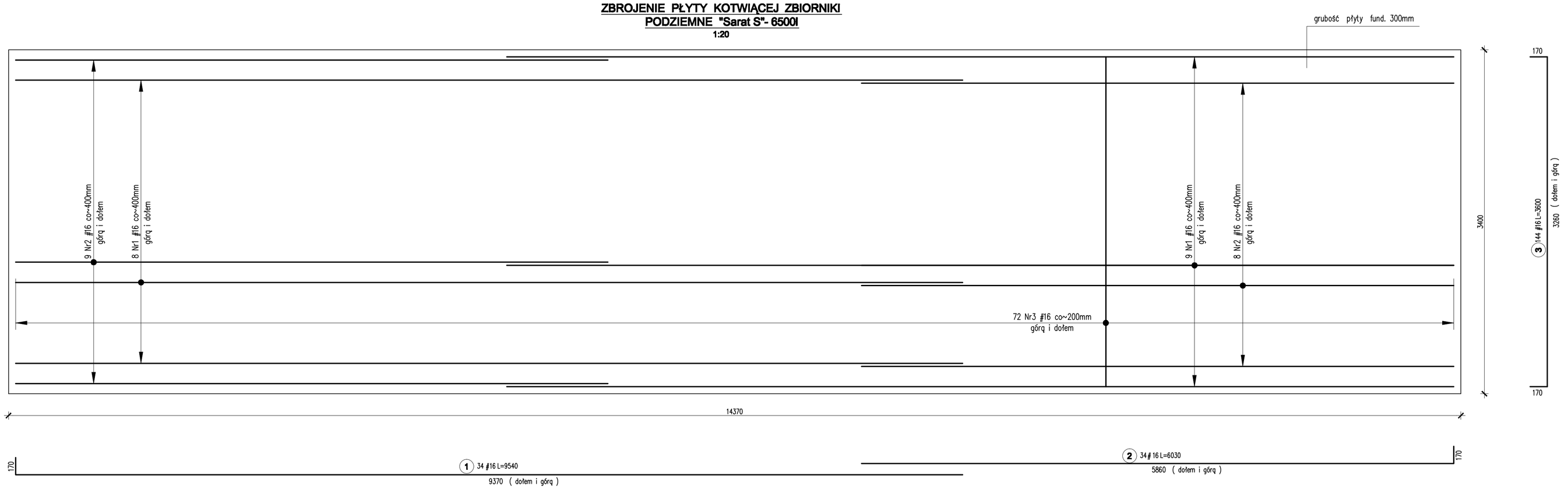
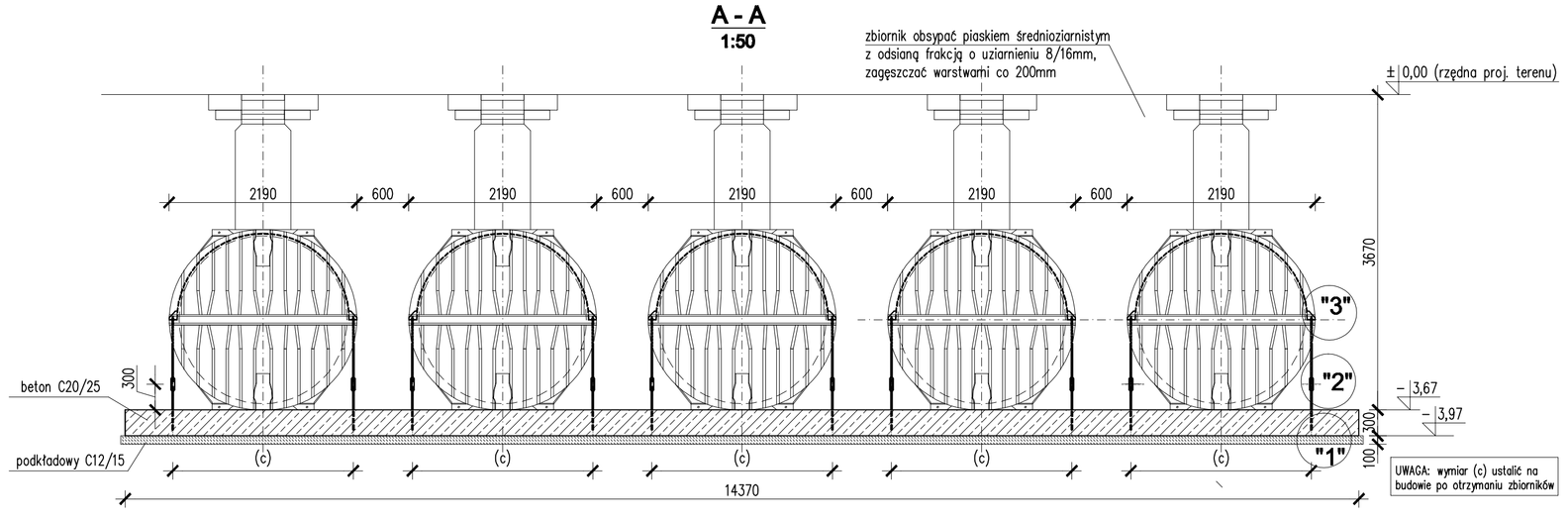
ZBROJENIE PŁYTY KOTWIĄCEJ ZBIORNIKI PODZIEMNE "Sarat S"- 6500l

1:20

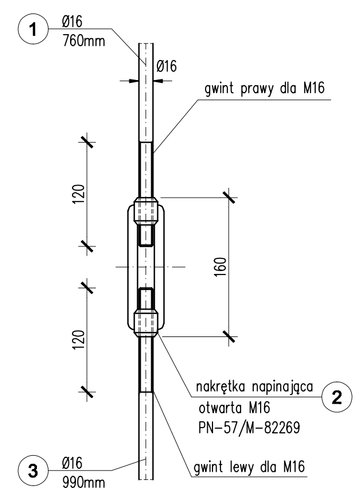


A - A

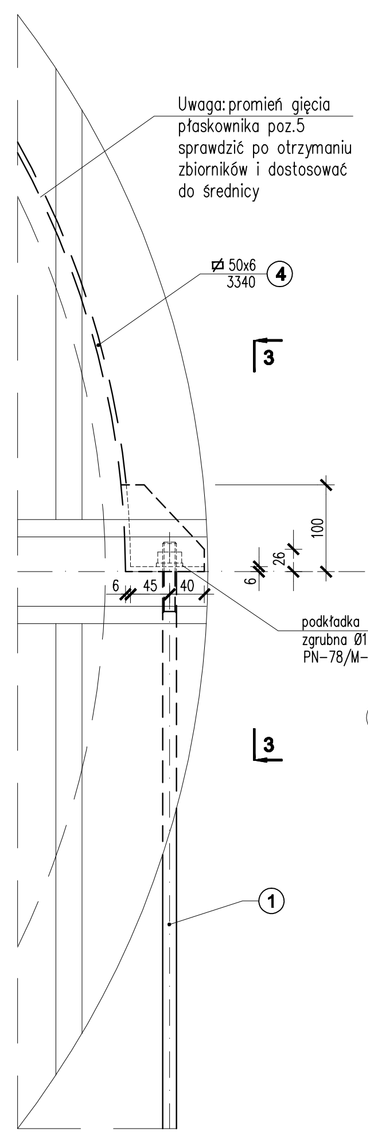
1:50



SZCZEGÓŁ "2" 1:5

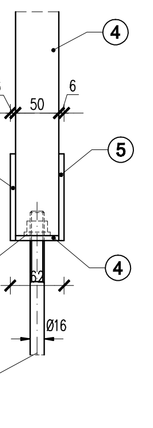


SZCZEGÓŁ "3" 1:5



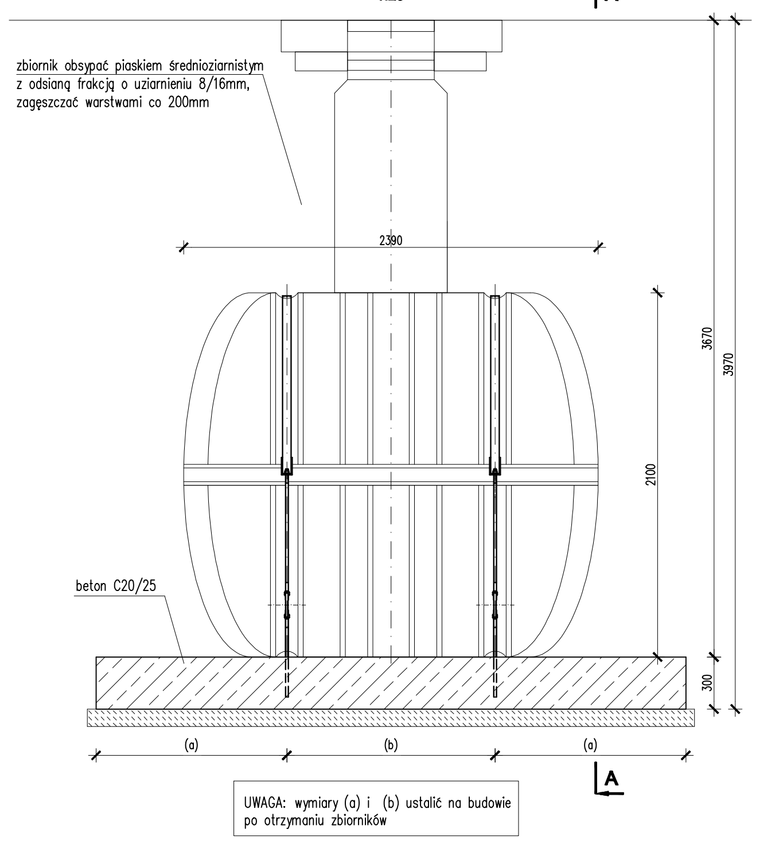
3 - 3

1:5

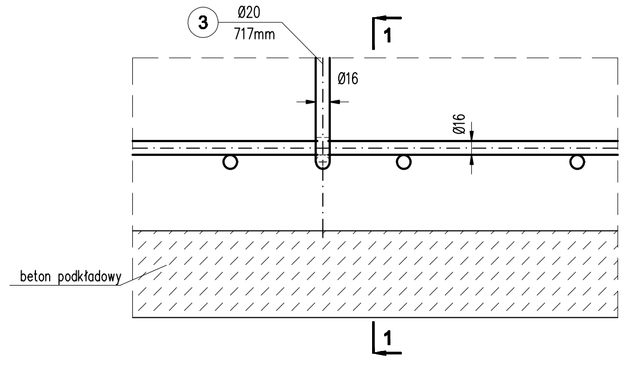


PŁYTA KOTWIĄCA ZBIORNIKI PODZIEMNE "Carat S"- 6500l

1:20

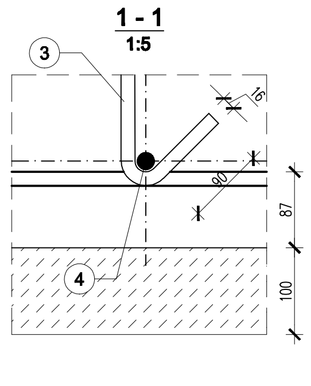


SZCZEGÓŁ "1" 1:5

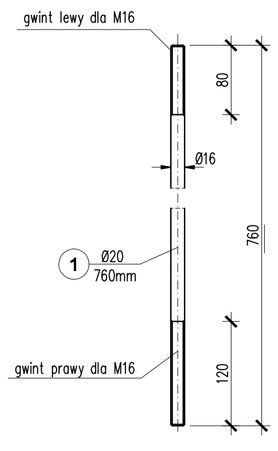


1 - 1

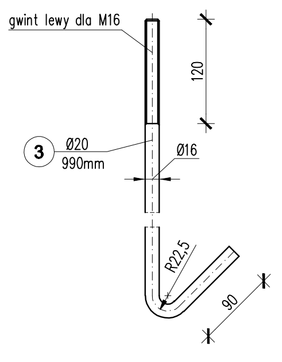
1:5



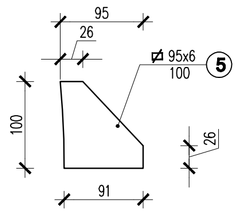
Poz.1 szt.20 1:5



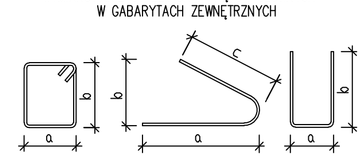
Poz.3 szt.20 1:5



Poz.5 szt.40 1:5



WYMIAROWANIE STRZEMION I PRĘTÓW GŁÓWNYCH – W GABARYTACH ZEWNĘTRZNYCH



1. WYMIARY W MILIMETRACH, POZIOMY W METRACH
2. +/−0,00 m n.p.m.(rzędna projektowanego terenu)
3. RYSUNEK NINIEJSZY ZOSTAŁ OPRACOWANY NA PODSTAWIE PROJ. INSTALACYJNEGO
4. USYTUOWANIE PŁYTY POD ZBIORNIKI W/G PROJ. ISTALACYJNEGO

BETON: C20/25 (B25)
BETON PODKŁADOWY: C8/10 (B10)
STAL ZBROJENIOWA: A-III
STAL PROFILOWA: St3SX
OTULINA: 70mm

WYKAZ STALI ZBROJENIOWEJ DLA PŁYTY POD ZBIORNIKI szt.1

Poz.	Średnica [Ø] A−I; A−IIN	Długość [mm]	Ilość [szt.] W elemencie	Elementów	Ogółem	A−IIN ⌀16
Nr1	16	9540	34	1	34	324.36
Nr2	16	6030	34	1	34	205.02
Nr3	16	3600	144	1	144	518.40
Łączna długość według średnic [mb]						529.38
Masa 1mb pręta [kg]						1,58
Masa według średnic [kg]						836.42
Masa według gatunków stali [kg]						836.42
Ogółem stali [kg]						836

ZESTAWIENIE STALI PROFILOWEJ

Nazwa elementu ilość szt.	Poz.	Przekrój	Ilość szt.	Długość (mm)	Masa Jednostkowa (kg/m)	Masa Elementu (kg)	Masa Całkowita (kg)
Płyta kotwiąca zbiorniki podziemne	1	pręt Ø16 z gwintem	20	760	1,58	1.20	24.02
	2	nakrętka naginająca M16	20	160		0,515	10.30
	3	pręt Ø16 z gwintem	20	990	1,58	1.56	31.28
	4	płaskownik 50x6	10	3340	2,36	7.88	78.82
	5	płaskownik 95x6	40	100	4,47	0.45	17.88
		nakrętka M16 kl.5.8	20			0,0316	0.63
		podkładka okrągła zgrubna do=17	20			0,0113	0.23
Masa jednego elementu (kg)							163.16
Masa całkowita 1szt. (kg)							163.39

1. Wykonawca przed przystąpieniem do robót zobowiązany jest do sprawdzenia wymiarów na budowie.
2. Wszystkie wymiary podane w projekcie należy sprawdzić na budowie przed przystąpieniem do robót.
3. Wszelkie zmiany projektowe należy uzgodnić z projektantem.
4. Wykonawca zobowiązany jest do przestrzegania przepisów BHP.
5. Wykonawca zobowiązany jest do przestrzegania przepisów ppoż.
6. Wykonawca zobowiązany jest do przestrzegania przepisów ochrony środowiska.
7. Wykonawca zobowiązany jest do przestrzegania przepisów ochrony przeciwpożarowej.
8. Wykonawca zobowiązany jest do przestrzegania przepisów ochrony przeciwpowodziowej.
9. Wykonawca zobowiązany jest do przestrzegania przepisów ochrony przeciwwybuchowej.
10. Wykonawca zobowiązany jest do przestrzegania przepisów ochrony przeciwporażeniowej.
11. Wykonawca zobowiązany jest do przestrzegania przepisów ochrony przeciwpożarowej.
12. Wykonawca zobowiązany jest do przestrzegania przepisów ochrony przeciwpowodziowej.
13. Wykonawca zobowiązany jest do przestrzegania przepisów ochrony przeciwwybuchowej.
14. Wykonawca zobowiązany jest do przestrzegania przepisów ochrony przeciwporażeniowej.

Ozn.	wydano	PKI PREDOM	12.07

±0,00 = 204,05m n.p.m.

INWESTOR
Client

Gmina Prusice, ul. Rynek 1

PRZEDSIĘBIORSTWO KONSULTINGOWO-INŻYNIERYJNE

PREDOM Sp. z o.o.

Wybrzeże J. Słowackiego 12-14, 60-111 Wrocław, tel:071/ 347-10-91, e-mail: pki@predom.bbt.pl

OBIEKT: **Budowa boisk sportowych ORLIK 2012 w Pawłowie Trzebnickim**		ZAKŁAD Client ref.	-
		STADIUM Phase	PROJEKT WYKONAWCZY
NAZWA RYSUNKU Drawing Title: **POSADOWIENIE ZBIORNIKÓW RETENCYJNYCH**		BRANŻA Branch	KONSTRUKCJA Construction
FUNKCJA Position	IMIĘ I NAZWISKO Full Name	NR UPR Licence	PODPIS Signature
KIER.TEMATU Project Manager	mgr inż. arch. Wojciech Hercuń	15/03/DOIA	
PROJEKTANT Designer	inż. Henryka Płońska	406/74/WM	
OPRACOWAŁ Draw	dr inż. Dominik Fiesl	-	
OPRACOWAŁ Draw		-	
OPRACOWAŁ Draw	-	-	
OPRACOWAŁ Draw	-	-	
SPRAWDZIŁ Checked	mgr inż. Jarosław Krupa	3/DOŚ/07	
FORMAT Format	A1	NUMER RYSUNKU Drawing number	12-14-WK-03
SKALA Scale	1:5 1:20 1:50		

Niniejszy rysunek stanowi własność PKI PREDOM Sp z o.o.
Kopiowanie wykorzystywanie całości lub fragmentów opracowania zabronione
(Ustawa o prawie autorskim i prawach pokrewnych Dz.U. nr 24 z 1994 r)